Douchette 3jet 110 MinusFlow # UV0652016
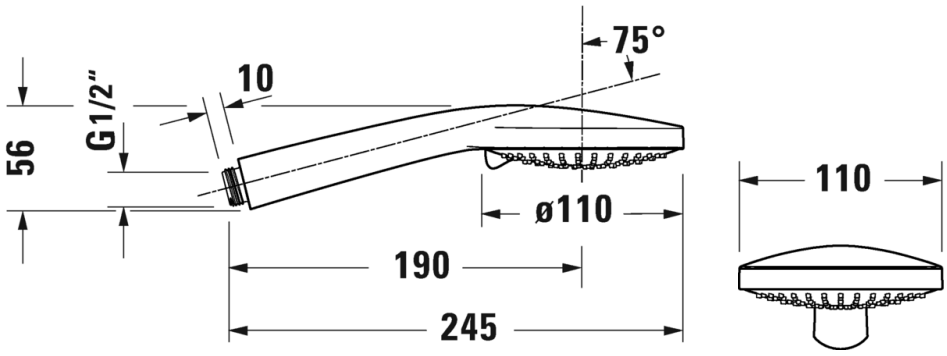
Douchette 3jet 110 MinusFlow	Dimension	Poids	Référence
raccord fileté G 1/2, picots en silicone pour un nettoyage facile, types de jets : Soft Rain, Rain, Intense Rain, changement de jet via une molette, débit 9,0 l/min (3 bar), chromé/chromé			
Finitions			
Variante