# Mitigeur monocommande bain/douche apparent #
TU52300000.. / TU52300000..

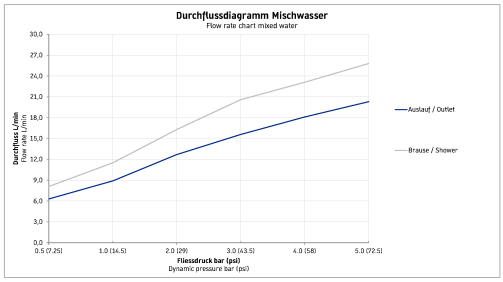


| Mitigeur monocommande bain/douche apparent | Dimension | Poids | Référence |
|---|---|---|---|
| cartouche céramique, clapet anti-retour dans le raccordement de flexible, jet normal, raccordement flexible DN15, diamètre raccord DN15, avec inverseur, pression de service recommandée 1 - 5 bar | | | |
| **Finitions** | | | |
| 10 Chromé 46 Black Matt | | | |
| **Variante** | | | |
| chromé, type de raccordement : raccords S, entraxe 150 mm ± 15 mm | | | TU52300000.. |
| noir mat, type de raccordement : raccords S, entraxe 150 mm ± 15 mm | | | TU52300000.. |

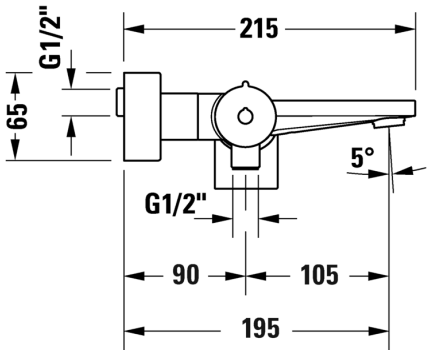


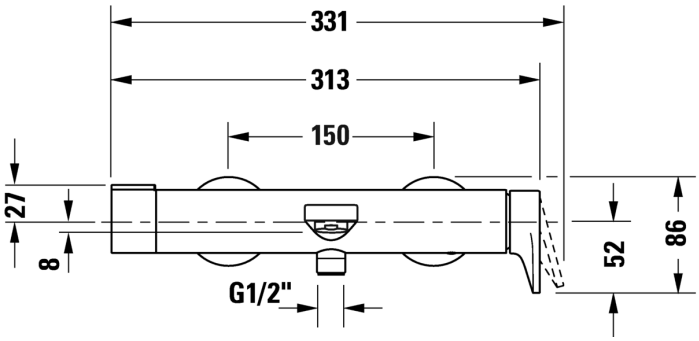
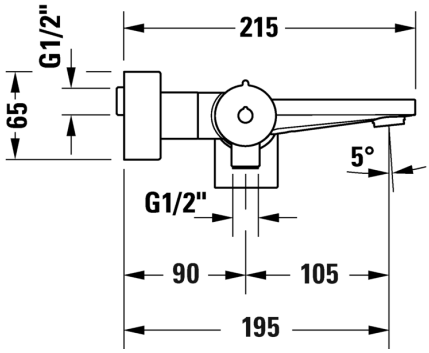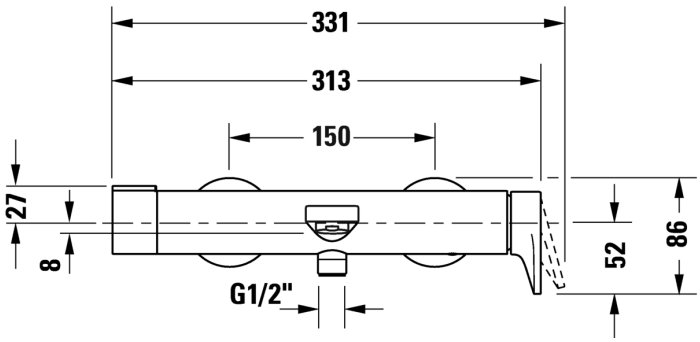
**Mitigeur monocommande bain/douche apparent #**
TU52300000.. / TU52300000..