Mitigeur monocommande de lavabo S FreshStart
TU10110020.. / TU10110020..

|< 140 mm >|

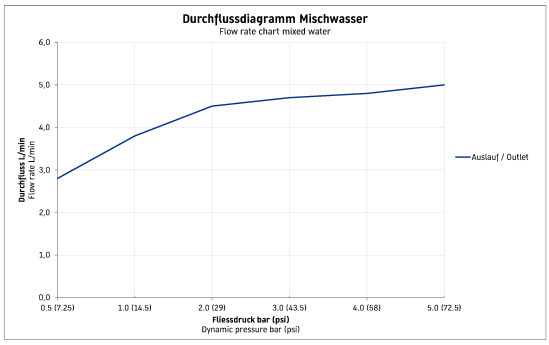

Mitigeur monocommande de lavabo S FreshStart	Dimension	Poids	Référence
cartouche céramique, eau froide en position centrale, longueur de bec 110 mm, flexibles de raccordement 3/8", débit 5,0 l/min (3 bar), jet normal, diamètre raccord DN15, limiteur de température réglable, pression de service recommandée 1 - 5 bar, sans tirette et garniture de vidage, 140 mm			
Finitions			
10 Chromé 46 Black Matt			
Variante			
chromé			TU10110020..
noir mat			TU10110020..
Recommended basins			
Lave-mains avec trop-plein, avec plage de robinetterie, dessous émaillé, 450 x 320 mm	450 x 320 mm		071945
Lave-mains d'angle avec trop-plein, avec plage de robinetterie, dessous émaillé, 435 x 380 mm	435 x 380 mm		072243
Lave-mains, lave-mains pour meuble avec plage de robinetterie, 430 x 300 mm	430 x 300 mm		072343
Lave-mains, lave-mains pour meuble sans trop-plein, avec plage de robinetterie, bonde avec enjoliveur en céramique incluse, dessous émaillé, 450 x 350 mm	450 x 350 mm		073245
Lave-mains meulé sans trop-plein, avec plage de robinetterie, bonde avec enjoliveur en céramique incluse, fixations incluses, 450 x 350 mm	450 x 350 mm		073245
Lave-mains, lave-mains pour meuble sans trop-plein, avec plage de robinetterie, dessous émaillé, 500 x 250 mm	500 x 250 mm		072450

Mitigeur monocommande de lavabo S FreshStart

|< 140 mm >|

TU10110020.. / TU10110020..

Lave-mains, lave-mains pour meuble sans trop-plein, avec plage de robinetterie, trou de robinetterie à droite, fixations incluses, dessous émaillé, 380 x 250 mm	380 x 250 mm	072438
Lave-mains sans trop-plein, avec plage de robinetterie, trou de robinetterie à droite, fixations incluses, dessous émaillé, 400 x 220 mm	400 x 220 mm	071740
Lave-mains, lave-mains pour meuble avec trop-plein, avec plage de robinetterie, dessous émaillé, 450 x 350 mm	450 x 350 mm	074345
Lave-mains, lave-mains pour meuble avec trop-plein, avec plage de robinetterie, dessous émaillé, 500 x 400 mm	500 x 400 mm	074350
Lave-mains sans trop-plein, avec plage de robinetterie, trou de robinetterie à droite, fixations incluses, dessous émaillé, 360 x 220 mm	360 x 220 mm	074536

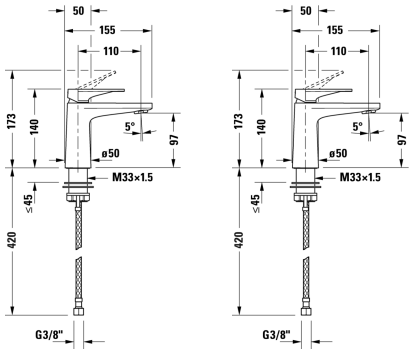

Mitigeur monocommande de lavabo M FreshStart
TU10210020.. / TU10210020..

|< 165 mm >|

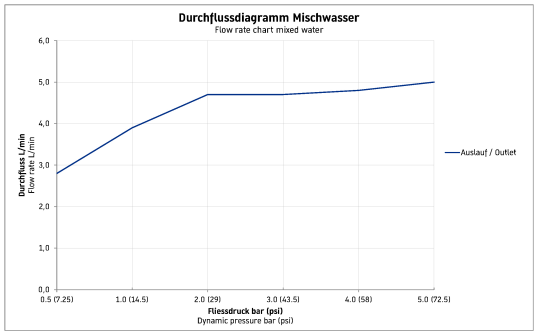

Mitigeur monocommande de lavabo M FreshStart	Dimension	Poids	Référence
cartouche céramique, eau froide en position centrale, longueur de bec 135 mm, flexibles de raccordement 3/8", débit 5,0 l/min (3 bar), jet normal, diamètre raccord DN15, limiteur de température réglable, pression de service recommandée 1 - 5 bar, sans tirette et garniture de vidage, 165 mm			
Finitions			
10 Chromé 46 Black Matt			
Variante			
chromé			TU10210020..
noir mat			TU10210020..
Recommended basins			
Lavabo avec trop-plein, avec plage de robinetterie, cache trop-plein chromé inclus, dessous émaillé, 600 x 475 mm	600 x 475 mm		231660
Lavabo avec trop-plein, avec plage de robinetterie, cache trop-plein chromé inclus, dessous émaillé, 650 x 495 mm	650 x 495 mm		231665
Lave-mains, lave-mains pour meuble avec trop-plein, avec plage de robinetterie, cache trop-plein chromé inclus, dessous émaillé, 500 x 360 mm	500 x 360 mm		071050
Lave-mains avec trop-plein, avec plage de robinetterie, cache trop-plein chromé inclus, dessous émaillé, 500 x 360 mm	500 x 360 mm		070950
Vasque à poser meulée, avec trop-plein, avec plage de robinetterie, arrière non émaillé, fixations incluses, cache trop-plein chromé inclus, 600 x 460 mm	600 x 460 mm		231560
Lavabo, lavabo pour meuble avec trop-plein, avec plage de robinetterie, cache trop-plein chromé inclus, dessous émaillé, 1000 x 505 mm	1000 x 505 mm		231810

Mitigeur monocommande de lavabo M FreshStart
TU10210020.. / TU10210020..

|< 165 mm >|

Lavabo, lavabo pour meuble avec trop-plein, avec plage de robinetterie, cache trop-plein chromé inclus, dessous émaillé, 800 x 505 mm	800 x 505 mm	231880
Lavabo, lavabo pour meuble avec trop-plein, avec plage de robinetterie, cache trop-plein chromé inclus, dessous émaillé, 650 x 505 mm	650 x 505 mm	231865
Lavabo, lavabo pour meuble meulé avec trop-plein, avec plage de robinetterie, cache trop-plein chromé inclus, 1000 x 505 mm	1000 x 505 mm	231810
Lavabo, lavabo pour meuble meulé avec trop-plein, avec plage de robinetterie, cache trop-plein chromé inclus, 800 x 505 mm	800 x 505 mm	231880
Lavabo, lavabo pour meuble meulé avec trop-plein, avec plage de robinetterie, cache trop-plein chromé inclus, 650 x 505 mm	650 x 505 mm	231865
Lavabo, lavabo pour meuble avec trop-plein, avec plage de robinetterie, cache trop-plein chromé inclus, dessous émaillé, 1200 x 505 mm	1200 x 505 mm	231812
Lavabo, lavabo pour meuble meulé avec trop-plein, avec plage de robinetterie, cache trop-plein chromé inclus, 1200 x 505 mm	1200 x 505 mm	231812
Lavabo avec trop-plein, avec plage de robinetterie, dessous émaillé, 650 x 490 mm	650 x 490 mm	233565
Lavabo avec trop-plein, avec plage de robinetterie, dessous émaillé, 600 x 460 mm	600 x 460 mm	233560
Lavabo, lavabo pour meuble avec trop-plein, avec plage de robinetterie, 1030 x 490 mm	1030 x 490 mm	233610
Lavabo avec trop-plein, avec plage de robinetterie, dessous émaillé, 550 x 440 mm	550 x 440 mm	233555
Lavabo, lavabo pour meuble avec trop-plein, avec plage de robinetterie, 1230 x 490 mm	1230 x 490 mm	233612
Lavabo double, lavabo double pour meuble avec trop-plein, avec plage de robinetterie, 1300 x 490 mm	1300 x 490 mm	233613
Lavabo semi-encastré avec trop-plein, avec plage de robinetterie, fixations pour montage dans un plan en bois incluses, 550 x 455 mm	550 x 455 mm	037855
Lavabo, lavabo pour meuble avec trop-plein, avec plage de robinetterie, cache trop-plein chromé inclus, 600 x 505 mm	600 x 505 mm	231860
Lavabo, lavabo pour meuble meulé avec trop-plein, avec plage de robinetterie, cache trop-plein chromé inclus, 600 x 505 mm	600 x 505 mm	231860
Lavabo Compact avec trop-plein, avec plage de robinetterie, 600 x 400 mm	600 x 400 mm	234360
Lavabo, lavabo pour meuble avec plage de robinetterie, dessous émaillé, 1200 x 470 mm	1200 x 470 mm	235012
Lavabo, lavabo pour meuble avec plage de robinetterie, dessous émaillé, 1000 x 470 mm	1000 x 470 mm	235010
Lavabo meulé avec plage de robinetterie, fixations incluses, 1200 x 470 mm	1200 x 470 mm	235012
Lavabo, lavabo pour meuble avec plage de robinetterie, dessous émaillé, 800 x 470 mm	800 x 470 mm	235080

Mitigeur monocommande de lavabo M FreshStart
TU10210020.. / TU10210020..

|< 165 mm >|

Lavabo, lavabo pour meuble avec plage de robinetterie, dessous émaillé, 600 x 470 mm	600 x 470 mm	235060
Lavabo, lavabo pour meuble avec plage de robinetterie, dessous émaillé, 500 x 470 mm	500 x 470 mm	235050
Lavabo meulé avec plage de robinetterie, fixations incluses, 800 x 470 mm	800 x 470 mm	235080
Lavabo meulé avec plage de robinetterie, fixations incluses, 600 x 470 mm	600 x 470 mm	235060
Lavabo meulé avec plage de robinetterie, fixations incluses, 500 x 470 mm	500 x 470 mm	235050
Lave-mains, lave-mains pour meuble avec trop-plein, avec plage de robinetterie, dessous émaillé, 450 x 350 mm	450 x 350 mm	072445
Lave-mains meulé avec trop-plein, avec plage de robinetterie, fixations incluses, 450 x 350 mm	450 x 350 mm	072445
Vasque à poser meulée, avec plage de robinetterie, arrière émaillé, fixations incluses, 600 x 470 mm	600 x 470 mm	235260
Vasque à poser meulée, avec plage de robinetterie, arrière émaillé, fixations incluses, 500 x 470 mm	500 x 470 mm	235250
Lavabo meulé avec plage de robinetterie, fixations incluses, 1000 x 470 mm	1000 x 470 mm	235010
Lavabo, lavabo pour meuble sans trop-plein, avec plage de robinetterie, bonde avec enjoliveur en céramique incluse, dessous émaillé, 600 x 470 mm	600 x 470 mm	235360
Lavabo meulé sans trop-plein, avec plage de robinetterie, bonde avec enjoliveur en céramique incluse, fixations incluses, 600 x 470 mm	600 x 470 mm	235360
Lavabo, lavabo pour meuble sans trop-plein, avec plage de robinetterie, bonde avec enjoliveur en céramique incluse, dessous émaillé, 1000 x 470 mm	1000 x 470 mm	235310
Lavabo meulé sans trop-plein, avec plage de robinetterie, bonde avec enjoliveur en céramique incluse, fixations incluses, 1000 x 470 mm	1000 x 470 mm	235310
Vasque à poser meulée, sans trop-plein, avec plage de robinetterie, bonde avec enjoliveur en céramique incluse, arrière émaillé, fixations incluses, 600 x 470 mm	600 x 470 mm	235460
Lavabo, lavabo pour meuble avec plage de robinetterie, dessous émaillé, 700 x 470 mm	700 x 470 mm	235070
Lavabo meulé avec plage de robinetterie, fixations incluses, 700 x 470 mm	700 x 470 mm	235070
Vasque à encastrer à encastrer par le dessus, avec trop-plein, avec plage de robinetterie, 550 x 455 mm	550 x 455 mm	038355
Lavabo, lavabo pour meuble sans trop-plein, avec plage de robinetterie, bonde avec enjoliveur en céramique incluse, dessous émaillé, 800 x 470 mm	800 x 470 mm	235380
Lavabo meulé sans trop-plein, avec plage de robinetterie, bonde avec enjoliveur en céramique incluse, fixations incluses, 800 x 470 mm	800 x 470 mm	235380

Mitigeur monocommande de lavabo M FreshStart
TU10210020.. / TU10210020..

|< 165 mm >|

Lavabo, lavabo pour meuble Compact sans trop-plein, avec plage de robinetterie, bonde avec enjoliveur en céramique incluse, dessous émaillé, 600 x 400 mm	600 x 400 mm	235660
Lavabo Compact meulé sans trop-plein, avec plage de robinetterie, bonde avec enjoliveur en céramique incluse, fixations incluses, 600 x 400 mm	600 x 400 mm	235660
Lavabo, lavabo pour meuble, asymétrique avec trop-plein, avec plage de robinetterie, cuve à gauche, 830 x 490 mm	830 x 490 mm	234583
Lavabo, lavabo pour meuble, asymétrique avec trop-plein, avec plage de robinetterie, cuve à droite, 830 x 490 mm	830 x 490 mm	234683
Lavabo, lavabo pour meuble sans trop-plein, avec plage de robinetterie, bonde avec enjoliveur en céramique incluse, dessous émaillé, 500 x 470 mm	500 x 470 mm	235350
Lavabo meulé sans trop-plein, avec plage de robinetterie, bonde avec enjoliveur en céramique incluse, fixations incluses, 500 x 470 mm	500 x 470 mm	235350
Lavabo, lavabo pour meuble, asymétrique sans trop-plein, avec plage de robinetterie, cuve à gauche, dessous émaillé, bonde avec enjoliveur en céramique incluse, 800 x 470 mm	800 x 470 mm	234880
Lavabo, lavabo pour meuble, asymétrique sans trop-plein, avec plage de robinetterie, cuve à droite, bonde avec enjoliveur en céramique incluse, dessous émaillé, 800 x 470 mm	800 x 470 mm	234980
Lavabo asymétrique meulé sans trop-plein, avec plage de robinetterie, cuve à gauche, bonde avec enjoliveur en céramique incluse, fixations incluses, 800 x 470 mm	800 x 470 mm	234880
Lavabo asymétrique meulé sans trop-plein, avec plage de robinetterie, cuve à droite, bonde avec enjoliveur en céramique incluse, fixations incluses, 800 x 470 mm	800 x 470 mm	234980
Lavabo double, lavabo double pour meuble sans trop-plein, avec plage de robinetterie, bonde avec enjoliveur en céramique incluse, dessous émaillé, 1200 x 470 mm	1200 x 470 mm	235312
Lavabo double, lavabo double pour meuble meulé sans trop-plein, avec plage de robinetterie, bonde avec enjoliveur en céramique incluse, fixations incluses, 1200 x 470 mm	1200 x 470 mm	235312
Vasque à encastrer à encastrer par le dessus, avec trop-plein, avec plage de robinetterie, bonde push-open avec enjoliveur en céramique inclus, 600 x 450 mm	600 x 450 mm	038560
Vasque à poser meulée, avec trop-plein, avec plage de robinetterie, arrière non émaillé, fixations incluses, bonde push-open avec enjoliveur en céramique inclus, 500 x 400 mm	500 x 400 mm	236050
Vasque à poser meulée, avec trop-plein, avec plage de robinetterie, arrière non émaillé, fixations incluses, bonde push-open avec enjoliveur en céramique inclus, 600 x 460 mm	600 x 460 mm	236060
Lavabo, lavabo pour meuble avec trop-plein, avec plage de robinetterie, 1230 x 490 mm	1230 x 490 mm	236112
Lavabo, lavabo pour meuble avec trop-plein, avec plage de robinetterie, 530 x 430 mm	530 x 430 mm	233653
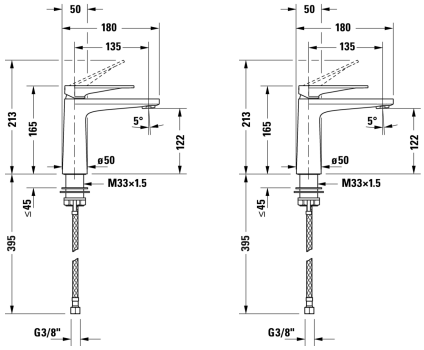
Mitigeur monocommande de lavabo M FreshStart # |< 165 mm >|
TU10210020.. / TU10210020..