Mitigeur monocommande bain/douche apparent
N15230000010

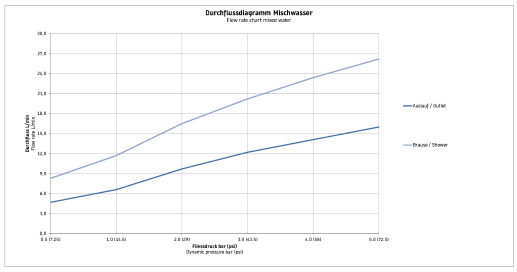
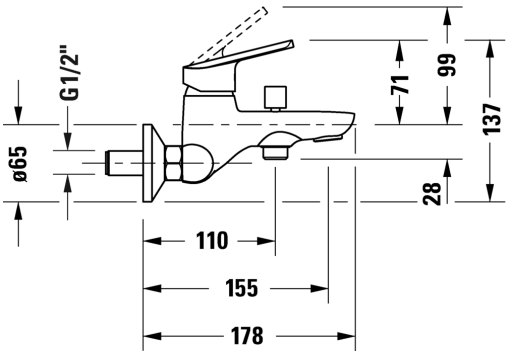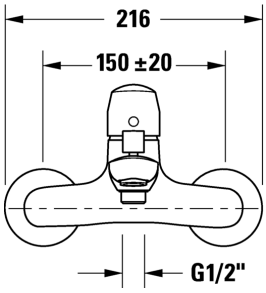
Mitigeur monocommande bain/douche apparent	Dimension	Poids	Référence
type de raccordement : raccords S, entraxe 150 mm ± 20 mm, cartouche céramique, clapet anti-retour dans le raccordement de flexible, jet normal, raccordement flexible DN15, diamètre raccord DN15, inverseur avec retour automatique en position de base, pression de service recommandée 1 - 5 bar, chromé			
Finitions			
10 Chromé			
Variante			
			N15230000010