Fiche technique

SOPAL

GARANTIE 5 ans

Robinet de toilette Nabeul

Code article : 06BZA04

Description

Finition chromée éclatante et durable NF EN ISO 1456

Cartouche joystick en céramique avec économie d'eau

Brillant et facile à nettoyer

Confort d'utilisation

Technologie

Caractéristiques techniques

Pression d'utilisation recommandée	De 1 à 10 bars
Débit nominal	20l/min à 3 bars
Résistance thermique	90° C max
Endurance cartouche	70000 cycles

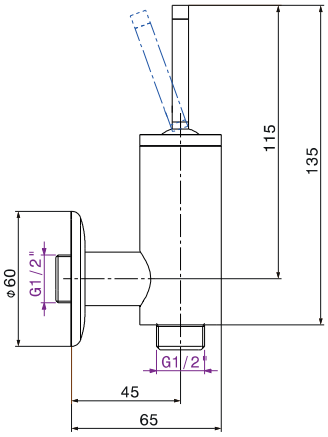

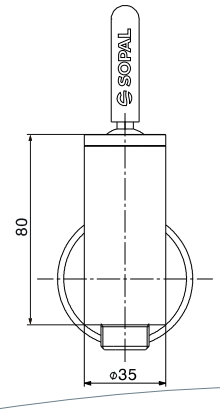

MADE IN TUNISIA

www.sopal.com

SOPAL

Robinet de toilette Nabeul

Code article : 06BZA04

GARANTIE 5 ans

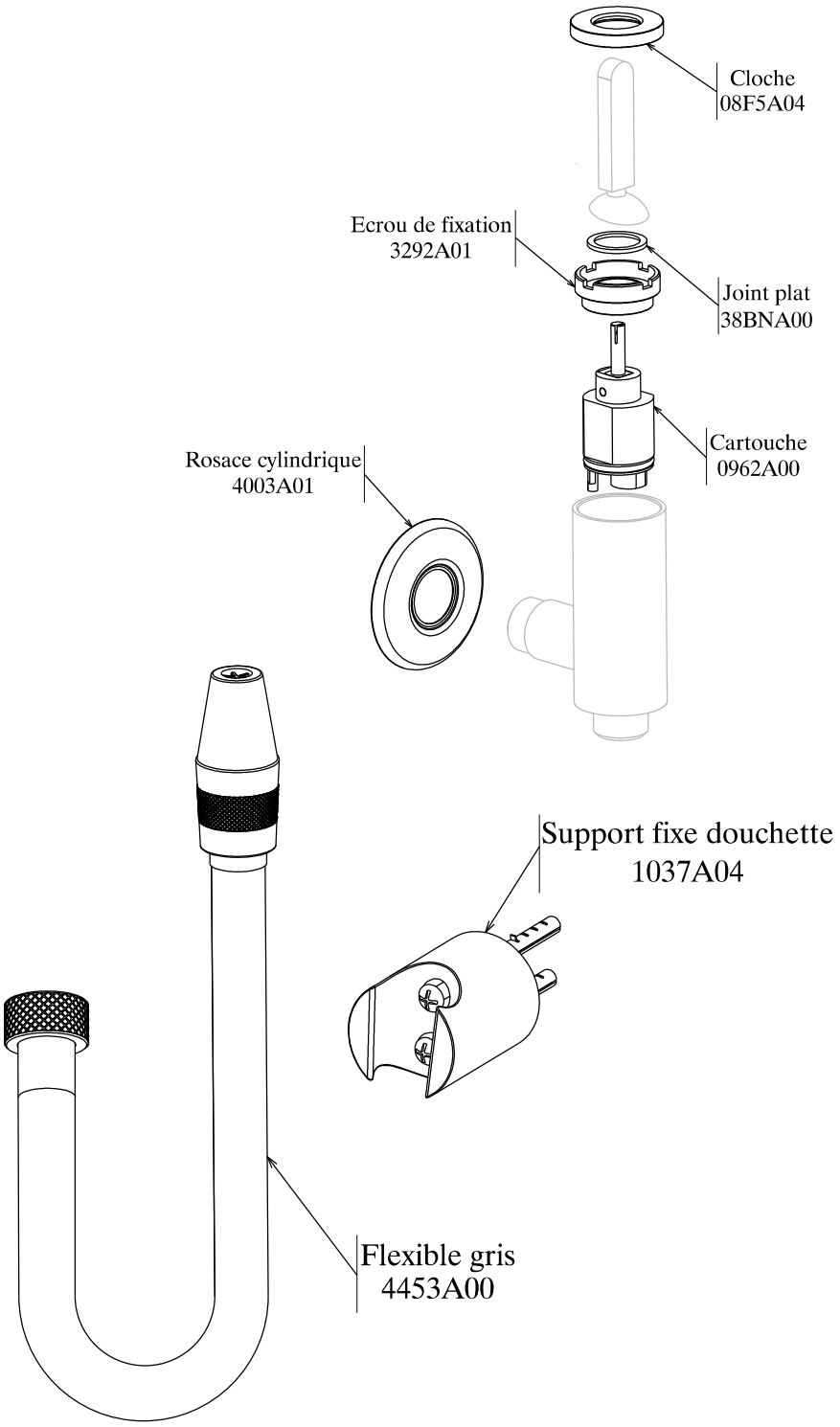

MADE IN TUNISIA
www.sopal.com
TUNISIE / **SIÈGE SOCIAL:**
Route de Gabès km 1,5 - 3003 Sfax
Tél. : +216 74 46 89 00
N° SAV : +216 97 70 00 00
E-mail : ventes@sopal.com