# Fiche technique

SOPAL

GARANTIE 5 ans

## Mitigeur de douche encastré Zarzis

Code article : 06BMA04

### Description

Finition chromée éclatante et durable NF EN ISO 1456
Cartouche en céramique Ø35mm avec économie d'eau
Brillant et facile à nettoyer
Confort d'utilisation
Flexibles de raccordement souples, sertis d'usine

### Technologie

FAST CLEAN

### Caractéristiques techniques

| | |
|---|---|
| Pression d'utilisation recommandée | De 1 à 10 bars |
| Débit nominal | 20l/min à 3 bars |
| Résistance thermique | 90° C max |
| Endurance cartouche | 70000 cycles |

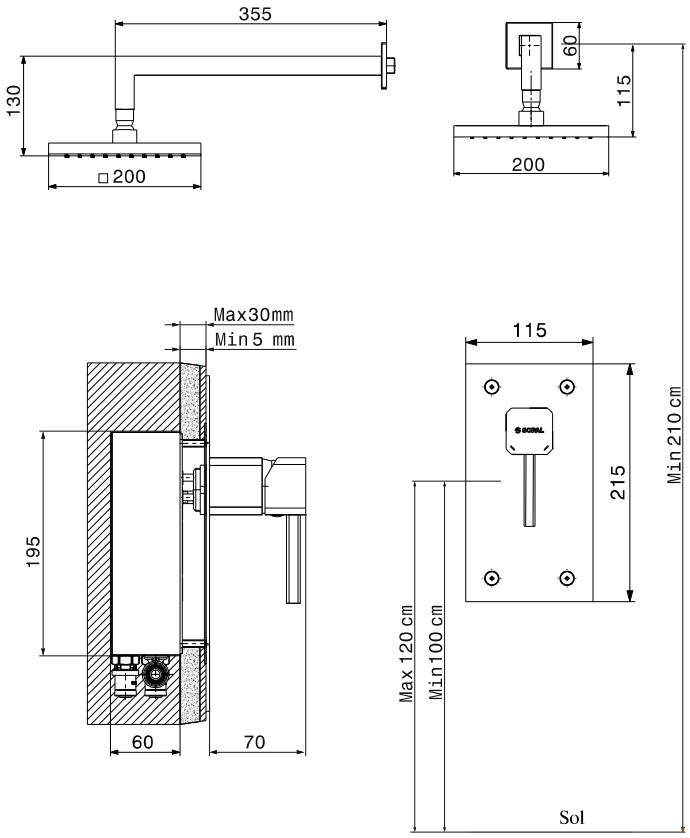


MADE IN TUNISIA

www.sopal.com

SOPAL

GARANTIE 5 ans

# Mitigeur de douche encastré Zarzis

Code article : 06BMA04

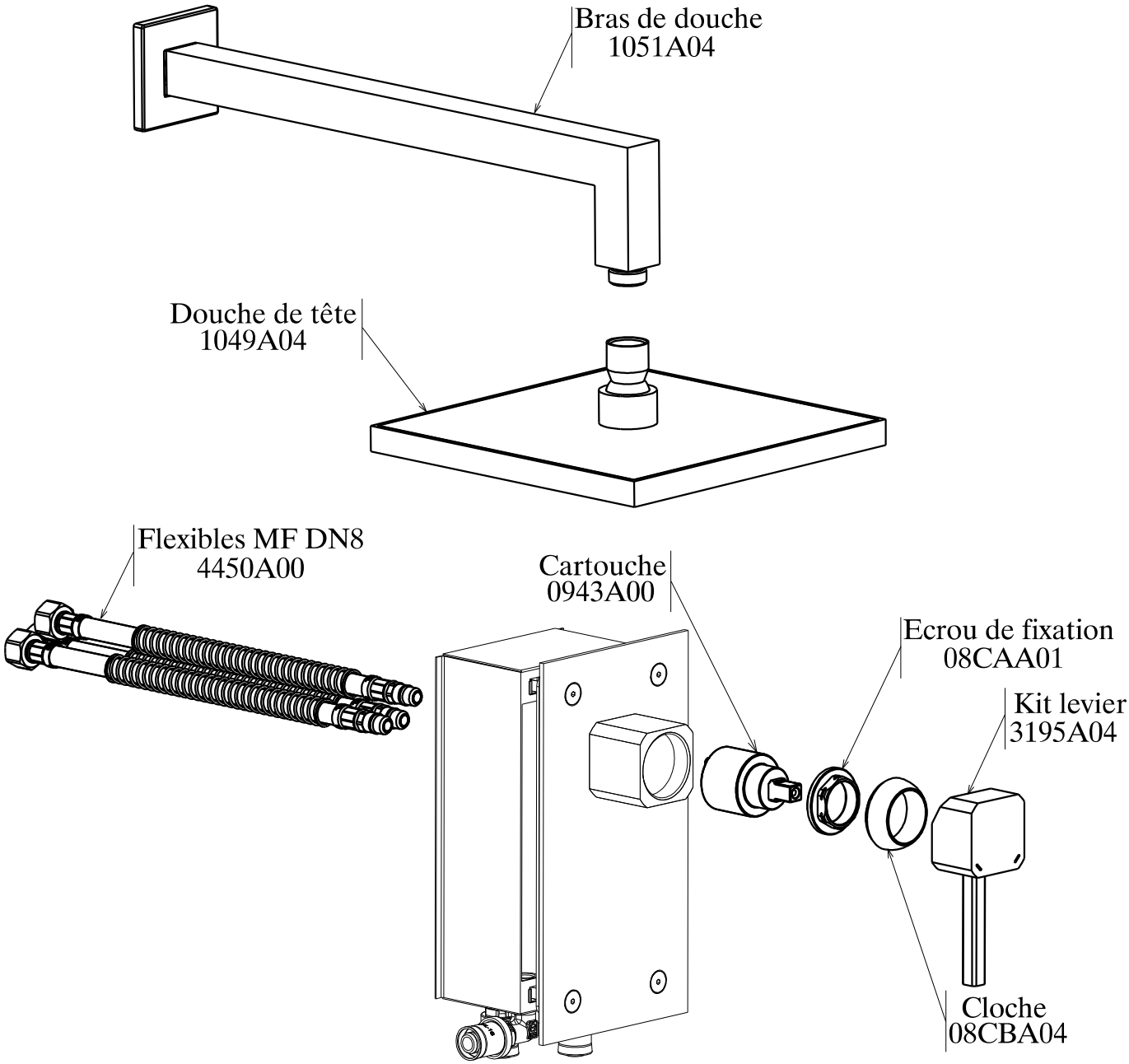


MADE IN TUNISIA

www.sopal.com