Fiche technique

SOPAL

GARANTIE 5 ans

Robinet de toilette Djerba

Code article : 0609A04

Description

Finition chromée éclatante et durable NF EN ISO 1456

Tête en céramique avec économie d'eau

Brillant et facile à nettoyer

Confort d'utilisation

Caractéristiques techniques

Pression d'utilisation recommandée	De 1 à 10 bars
Débit nominal	20l/min à 3 bars
Résistance thermique	90° C max
Endurance cartouche	70000 cycles

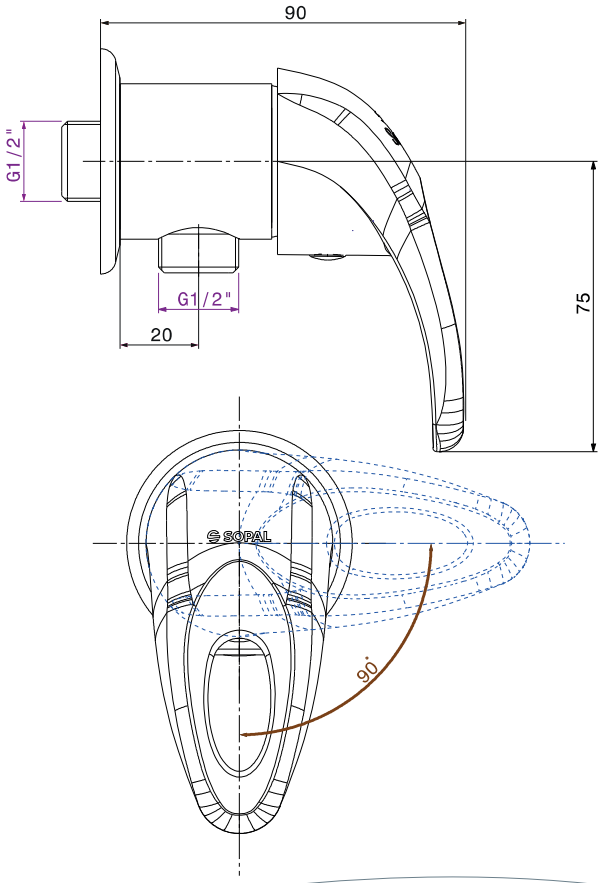

MADE IN TUNISIA

www.sopal.com

SOPAL

Robinet de toilette Djerba

Code article : 0609A04

GARANTIE 5 ans

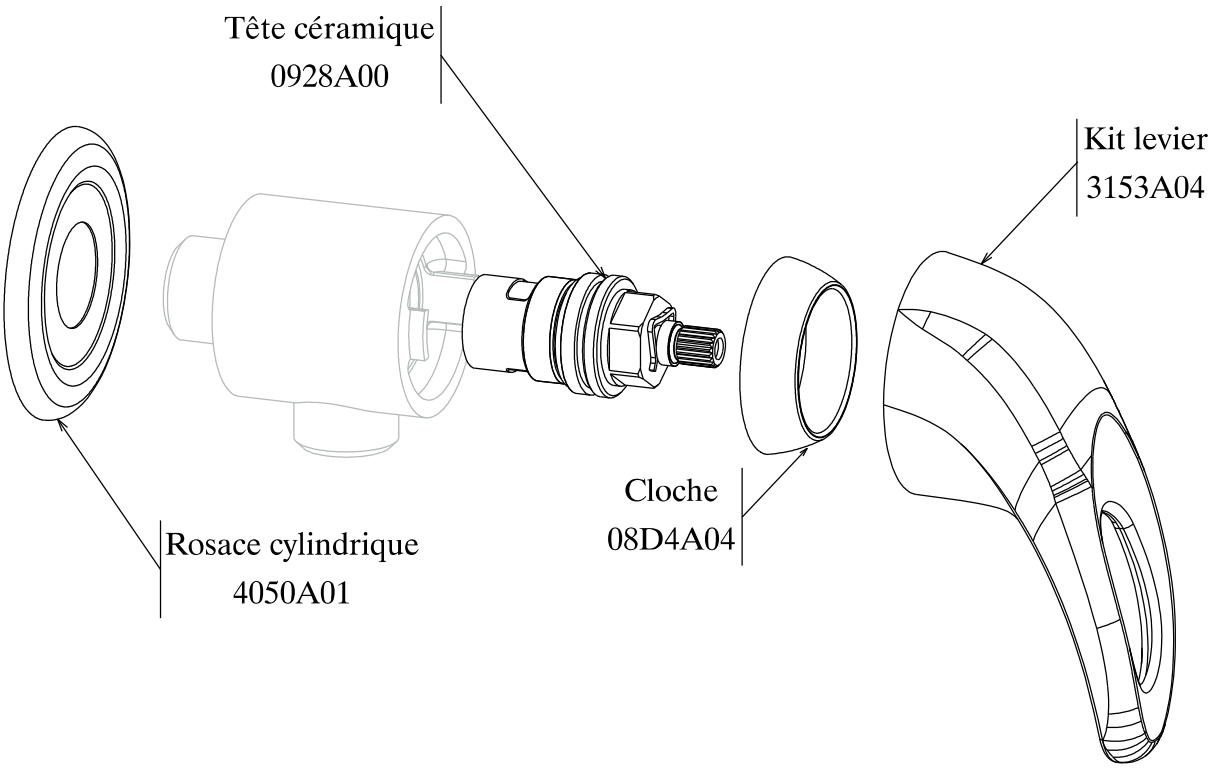

MADE IN TUNISIA

www.sopal.com