Fiche technique

SOPAL

GARANTIE 5 ans

Mélangeur de lavabo Tozeur

Code article : 0450A04

Description

Finition chromée éclatante et durable NF EN ISO 1456
Tête en céramique
Brillant et facile à nettoyer
Confort d'utilisation
Flexibles de raccordement souples, sertis d'usine

Caractéristiques techniques

Pression d'utilisation recommandée	De 1 à 10 bars
Débit nominal	20l/min à 3 bars
Résistance thermique	90° C max
Endurance cartouche	70000 cycles

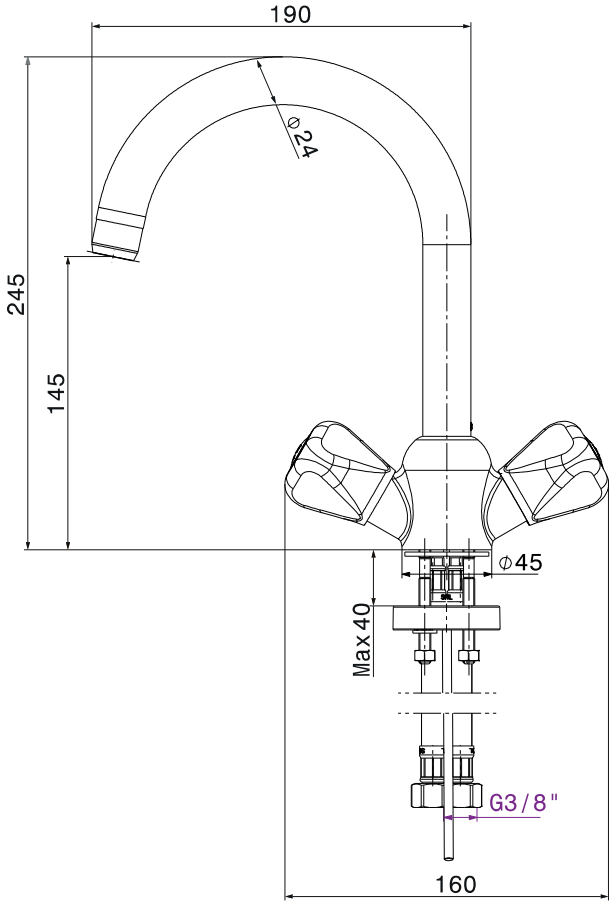

MADE IN TUNISIA

www.sopal.com

SOPAL

Mélangeur de lavabo Tozeur

GARANTIE 5 ans

Code article : 0450A04

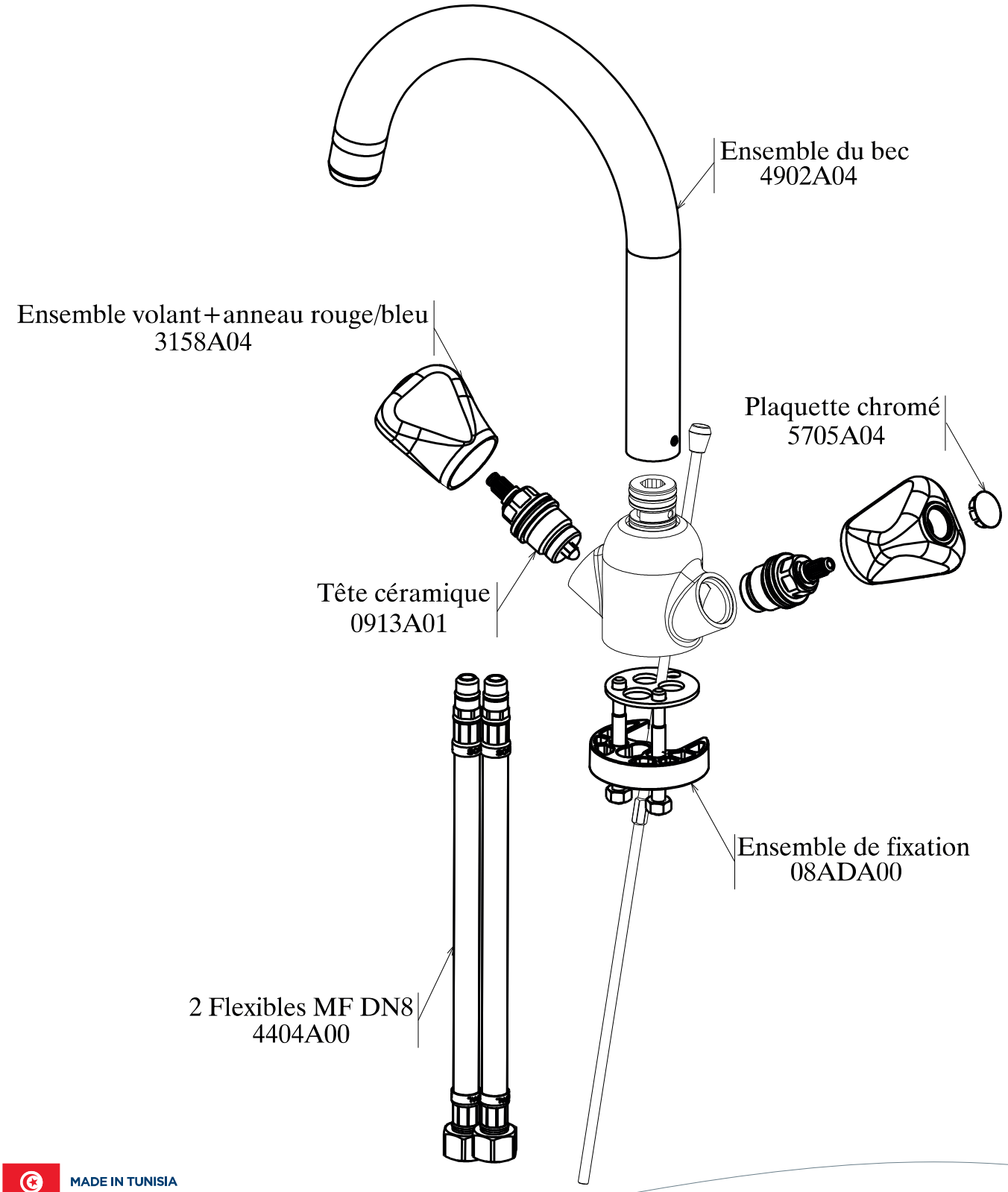

MADE IN TUNISIA

www.sopal.com